748-99-576?? ??????? ????????????? ? ???????????

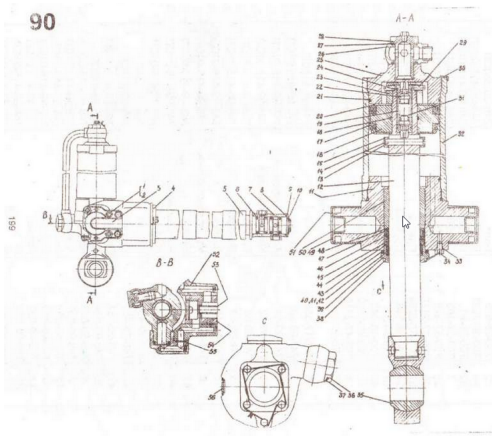

??????? ????????????? ? ???????????? ???. 748-99-576??

???????: ???? ??? ????????
????
19 271 BYN [??? ?????????]

??????? ?????? ?? ????? ??????

??????????????

????????

????????????? ???????? ???????? ???????? (???????? ??? ??????? **??? 250**):

1. ???? ?14-6g?40.58.019 ?????796-70
2. ????? 14.??.65?.09 ????6402-70
3. 748-99-307?? ??????
4. 748-99-320 ????????
5. 748-99-309?? ????????? ? ????
6. 748-99-177 ??????
7. 748-99-566?? ??????
7. 748-99-565?? ??????
8. 730-17-236 ???????
9. 748-99-352 ?????
10. 700-58-2102 ?????? ?55 ????13940-86
11. 748-99-581?? ?????
11. 748-99-582?? ?????
12. 748-99-579?? ????
13. 748-99-1151 ?????
14. 700-58-2513 ?????? ?????????
15. 748-99-1148 ??????
16. 748-99-335?? ???????
17. ??????? 3-140?110-2? ????14896-86
18. 730-12-50 ?????? 048-056-46-2-2 ????18829-73
19. 748-99-1153 ?????????
20. 748-99-1141 ??????????????
21. ?????? 130-140-58-2-2 ????18829-73

22. 50-26-207?? ??????
23. 700-30-2396 ?????
24. 46822 ??????
25. 748-99-1150 ??????
26. 748-99-578?? ?????
26. 748-99-574?? ?????
27. 401063 ?????? 042-050-46-2-2 ????18829-73
28. 748-99-1132 ????
29. 748-99-1154 ??????
30. 748-99-926 ??????
31. 700-38-2462 ???????
32. 748-99-1137 ???????
33. 301-161? ??????
34. 700-37-2179 ??????
35. 748-99-488 ?????
36. 748-99-496 ????
37. ????????? ??2 ????792-67 (L=0,8?)
38. ???? 3?12-6g?30.58.019 ????7796-70
39. 261245 ???????
40. 26414 ??????
41. 26415 ??????
42. 26416 ??????
43. 261255 ?????????
44. 31482 ?????
45. ?????? ??60?80-2 ????22704-77
46. ??????? ?60?80-2 ????22704-77
47. ?????? ??60?80-2 ????22704-77
48. 700-58-2191 ??????
49. 748-99-1169 ????????
50. 748-99-1147 ??????
51. 748-99-1145 ?????
51. 748-99-1146 ?????
52. 748-99-261?? ?????????
53. 748-99-516?? ?????
54. 748-99-517?? ???
55. 700-40-5894 ??????
56. 748-99-925 ??????

???????? ?? ???? ????? ????.??????? ????????? ?? ???? **???-250**, ? ????? ?? ??????????? ????????????, ???????????? ? ????????????? ??????????.

???????????? ??? ???????? ?????????		(? ????????) ???????? ? ??????? (???????????), 6 ???. ????????

????????

??? ??? ??????? ?? ???? ??????.