6.50.024-1 ??????????????

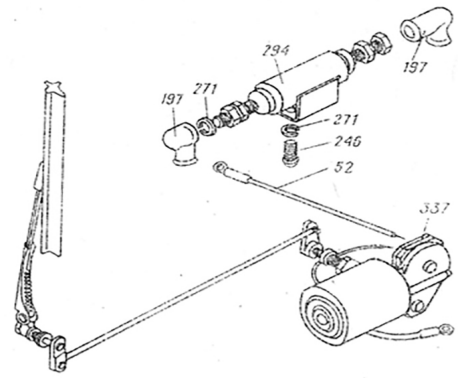

???????????????? ??-??(?). ???. 6.50.024-1

???????: ???? ??? ????????
????

[??????? ?????? ?? ????? ??????]

??????????????[????]

????????

???????? ?? ???? ????? ????.??????? ????????? ?? ???? **????**, ? ????? ?? ??????????? ????????????, ??????????? ? ????????????? ??????????.

???????????? ??? ???????? ?????????		?? (????, ? ????????) ???????? ?????

????????

??? ??? ??????? ?? ???? ??????.